www.industriasduero.com

BARANDILLA DUERO S8 6 M CON PLACA DE ANCLAJE

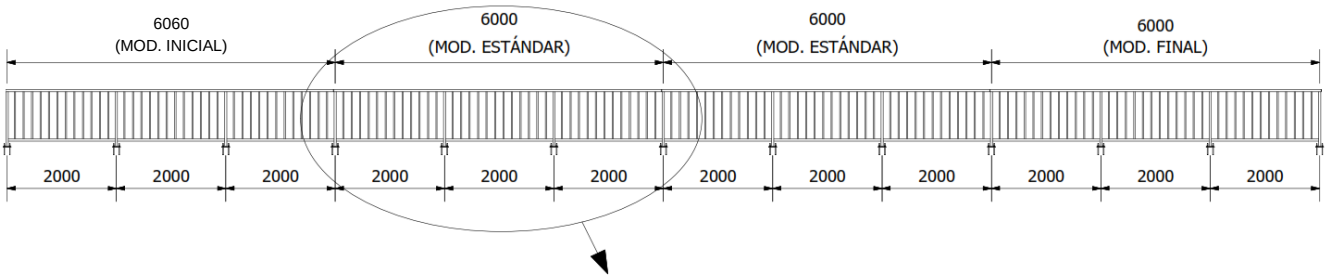

Croquis del sistema

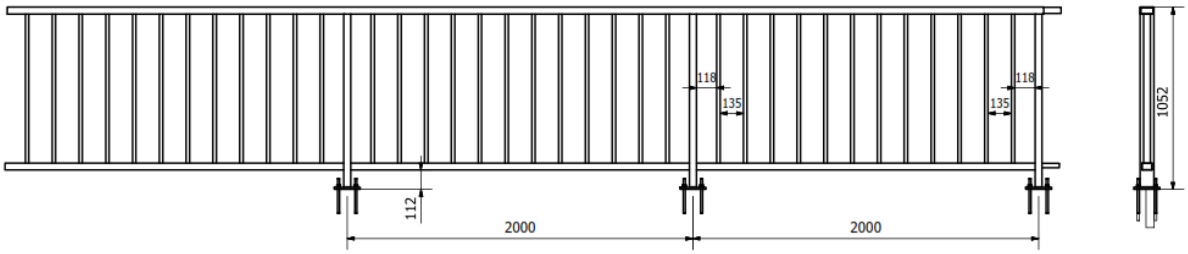

Módulo estándar

Vista 3D del módulo estándar

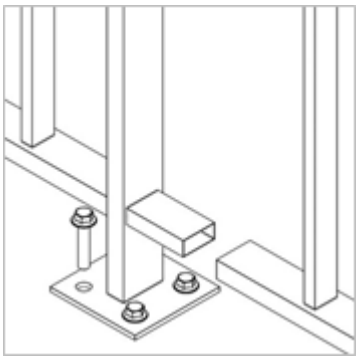

Detalle de montaje del sistema

BARANDILLA S8 6 M
Modelo con placa de anclaje

DEFINICIÓN Y COMPORTAMIENTO

· Barandilla metálica para colocación en todo tipo de vías de circulación como barandilla decorativa o como barandilla de protección para peatones
· Con placa de anclaje.

ESPECIFICACIONES

· Dimensiones del módulo estándar.
  · Largo: 6000 mm.
  · Altura: 1052 mm.
· Posibilidad de fabricación en cualquier longitud de módulos.

VENTAJAS

· Fácil transporte, manipulación, montaje y mantenimiento.
· Con placa de anclaje.

DURABILIDAD

· Protección contra corrosión mediante galvanizado en caliente según UNE EN ISO 1461.
· Pintado (según necesidad cliente).

MATERIALES

· Aceros según UNE EN 10025.

INDUSTRIAS DUERO
González Dávila, 1. 28031 Madrid (España)
Tel +34 917 775 001. Fax +34 917 789 501
duero@industriasduero.com

MODELOS 3D

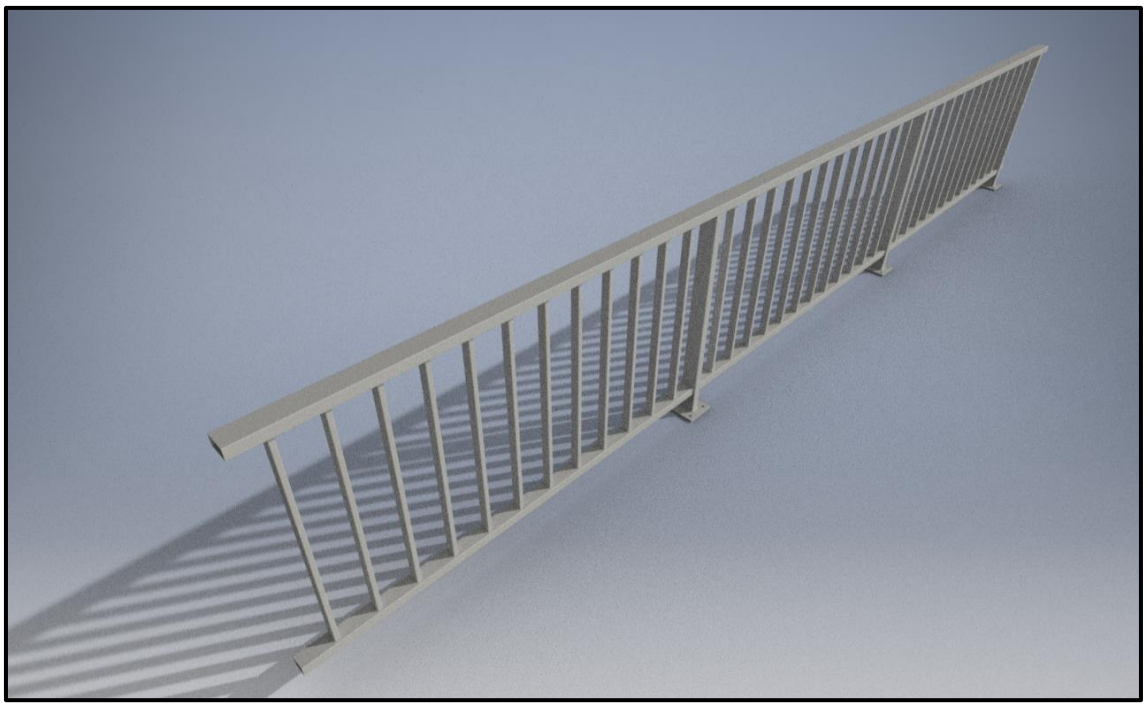

INDUSTRIAS DUERO
González Dávila, 1. 28031 Madrid (España)
Tel +34 917 775 001. Fax +34 917 789 501
duero@industriasduero.com