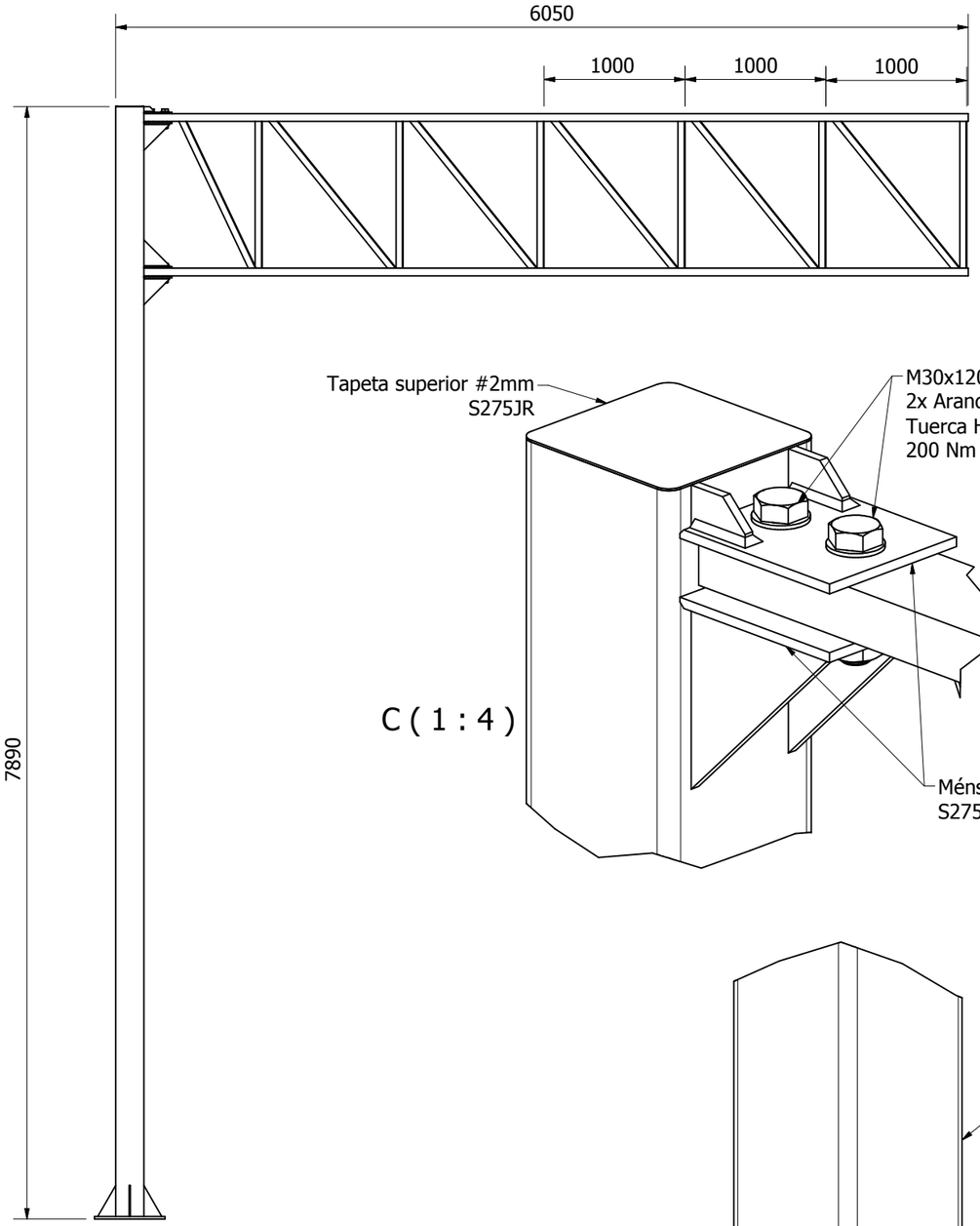

(1 : 30)

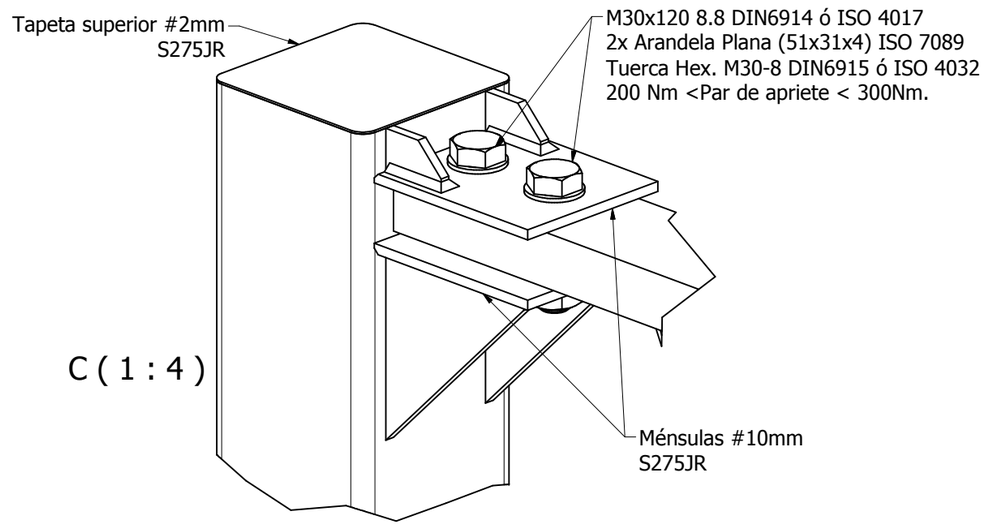

C (1 : 4)

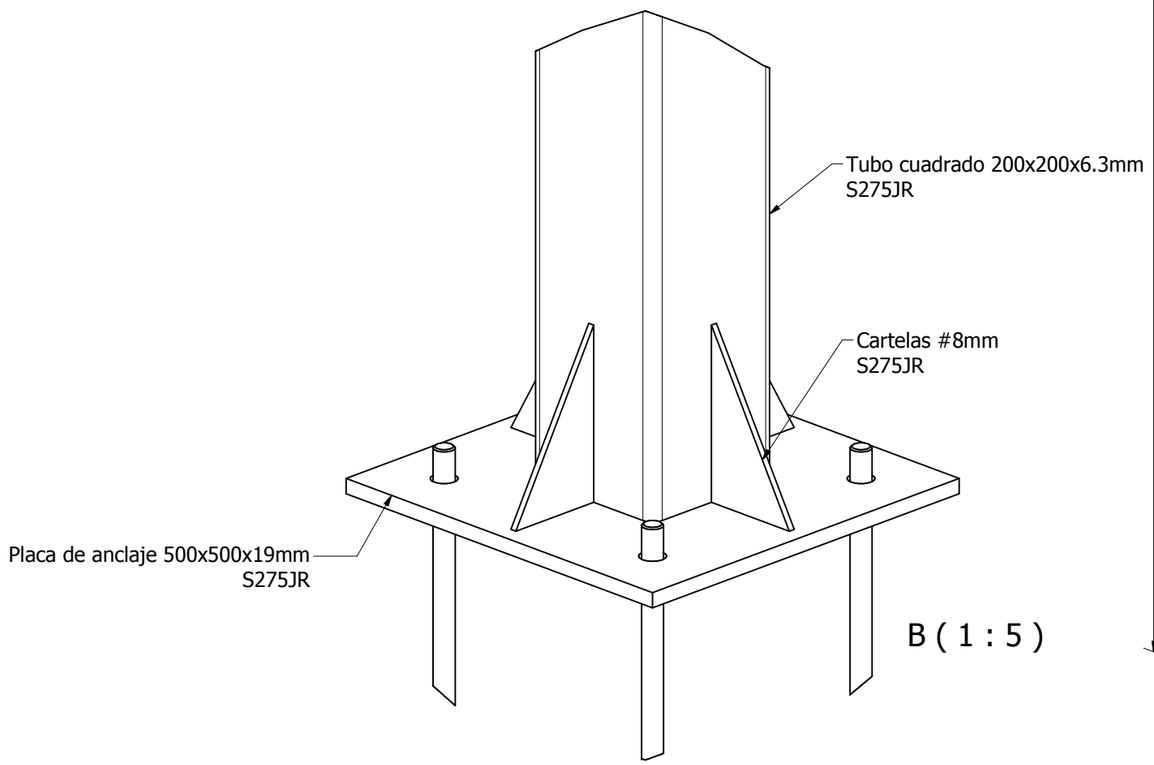

B (1 : 5)

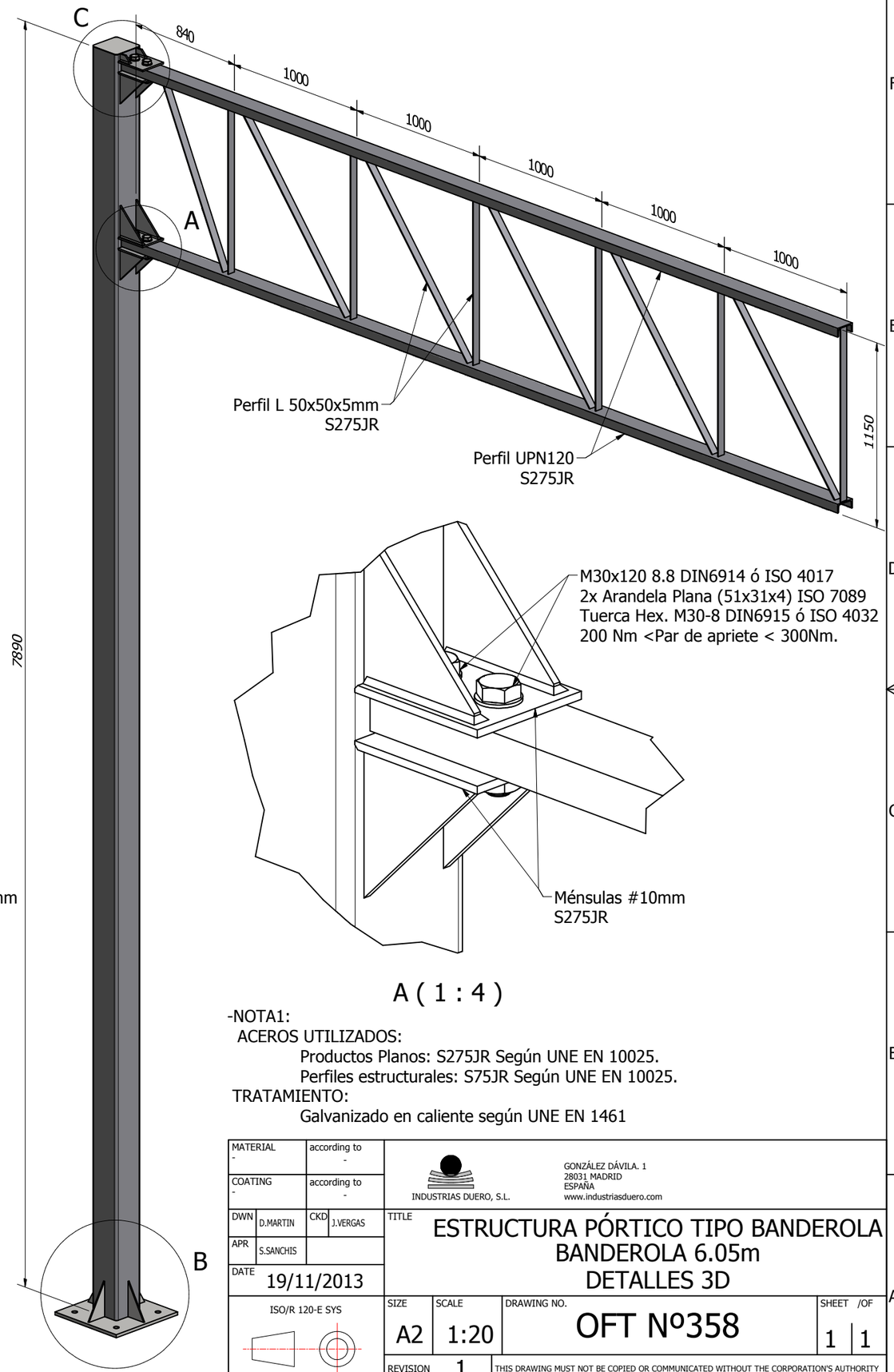

A (1 : 4)

-NOTA1:

ACEROS UTILIZADOS:

Productos Planos: S275JR Según UNE EN 10025.

Perfiles estructurales: S75JR Según UNE EN 10025.

TRATAMIENTO:

Galvanizado en caliente según UNE EN 1461

MATERIAL -	according to -	INDUSTRIAS DUERO, S.L.	GONZÁLEZ DÁVILA. 1 28031 MADRID ESPAÑA www.industriasduero.com
COATING -	according to -		
DWN D.MARTIN	CKD J.VERGAS	TITLE	ESTRUCTURA PÓRTICO TIPO BANDEROLA BANDEROLA 6.05m DETALLES 3D
APR S.SANCHIS			
DATE 19/11/2013			
ISO/R 120-E SYS		SIZE A2 / SCALE 1:20	DRAWING NO. OFT Nº358 / SHEET 1 /OF 1
		REVISION 1	THIS DRAWING MUST NOT BE COPIED OR COMMUNICATED WITHOUT THE CORPORATION'S AUTHORITY

Nº FILE OFTN358 Banderola 6m V1